VISICOOLER 1 PUERTA 327 LTS. MAIGAS

- Sistema de enfriamiento estático reforzado con ventilador.
- Control de Tº por termostato regulable.
- Alta eficiencia de enfriamiento con bajo consumo de energía.
- Control de temperatura digital de fácil manejo.
- Puerta abatible en termopanel con llave.
- 4 Bandejas tipo rejillas regulables en altura de acero revestido en plástico sanitario.
- Iluminación led interior para una mejor visualización de los productos.
- Cenefa iluminada para publicidad.
- Base con ruedas y patines regulables.

SKU: 6226
Categorías: Visicooler

ESPECIFICACIONES TÉCNICAS

Volumen bruto total (Lts.) 327
Potencia (W) 250
Voltaje de potencia (V) 220
Frecuencia nominal (Hz) 50

Temperatura (ºC) 0 a 10
Consumo de energía 60kWh/mes
Corriente nominal (A) 2.1
Refrigerante R600a, 57 grs
Clase climática Nº3
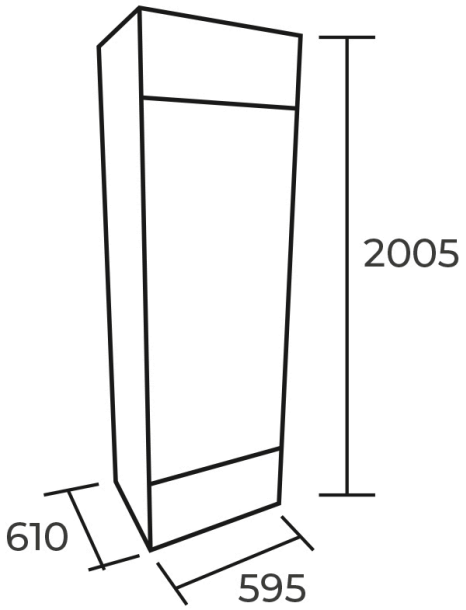
Dimensiones
Producto (mm) 595x610x2005
Embalaje (mm) 660x665x2125
Peso neto (kg) 60
Peso bruto (kg) 68