HORNO CONVECTOR DIGITAL, INCLUYE 4 BANDEJAS MAIGAS

- Construcción integro en acero inoxidable.
- 100% italiano
- Incluye 4 bandejas de aluminio
- 435 x 350 mm o 450 x 325 mm
- Opcional: Bandejas de acero inoxidable
- Horno de convección digital
- Iluminación led interior
- Doble vidrio templado de baja emisividad
- Gran horno convector de sobremesa de tecnología avanzada, solido, rápido y preciso, por su tamaño puede ser ubicado en lugares reducidos y es muy silencioso.
- Cámara de cocción de acero inoxidable con esquinas redondeadas para una fácil limpieza y mantención.
- Componentes italianos de alta calidad, doble vidrio templado de baja emisividad, que lo hace seguro para altas temperaturas, mango con sistema de apertura de seguridad y base antideslizante.
- Panel digital de fácil manejo, puede cocer con las 4 bandejas en forma simultanea entregando un horneado de calidad, buena iluminación interior y sus 2 ventiladores hacen que los productos tengan una cocción homogénea con buen color y textura,

especial para panadería y pastelería.

SKU: 6220
Categorías: Amasanderias, COCCION ALTA PRODUCCION, Hornos Convectores, Pastelerias

ESPECIFICACIONES TÉCNICAS

Modelo: TE04D
Especial para panadería y pastelería

Bandejas (mm) 435×350 ó 450×325
Distancia entre bandejas (mm) 90
Dimensiones de la cámara (mm) 464x420x370
Energía eléctrica total (kW) 3,15
Voltaje de potencia (V) 220
Frecuencia nominal (Hz) 50
Corriente nominal (A) 14

Dimensiones
Producto (mm) 589x660x580
Embalaje (mm) 625x700x590
Peso neto (kg) 33
Peso bruto (kg) 39

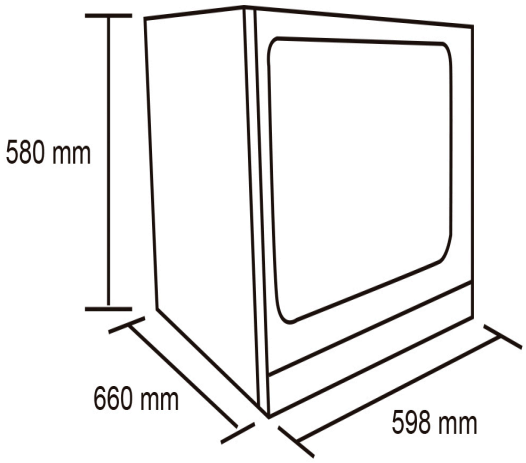
580 mm
660 mm
598 mm